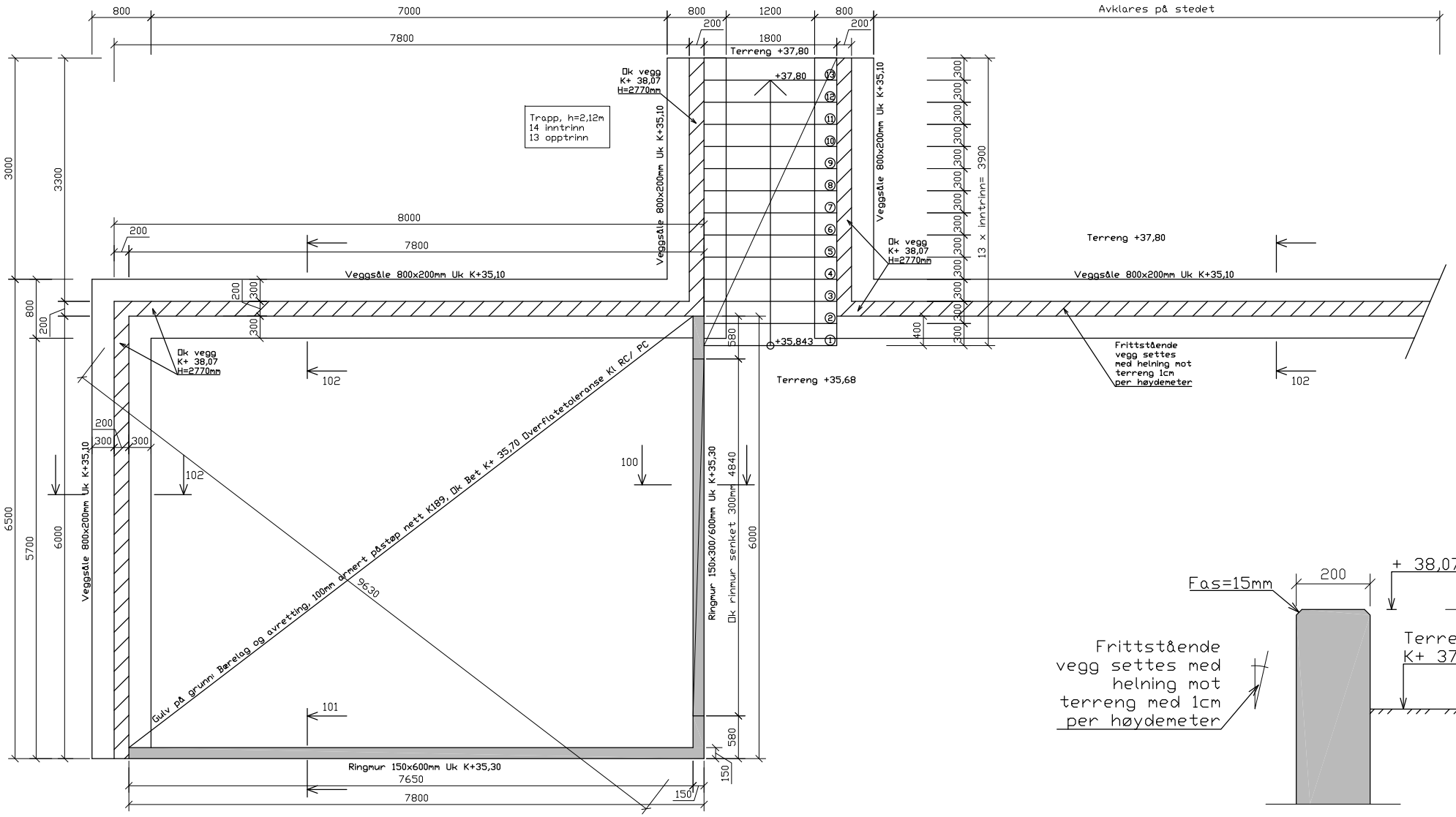

Plan
1:75

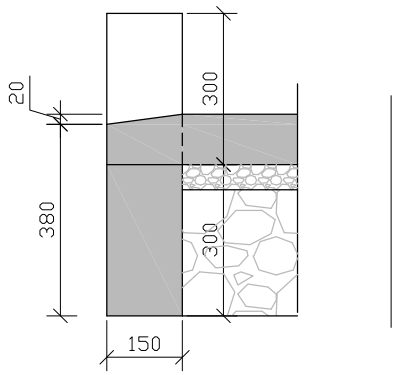

Detalj 100
M 1:15

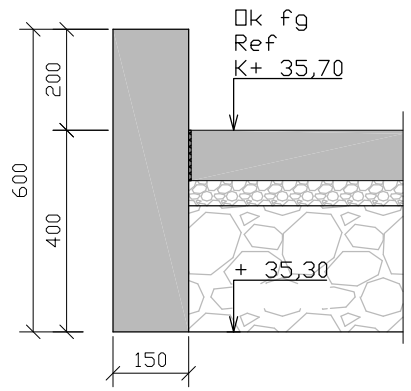

Detalj 101
M 1:15

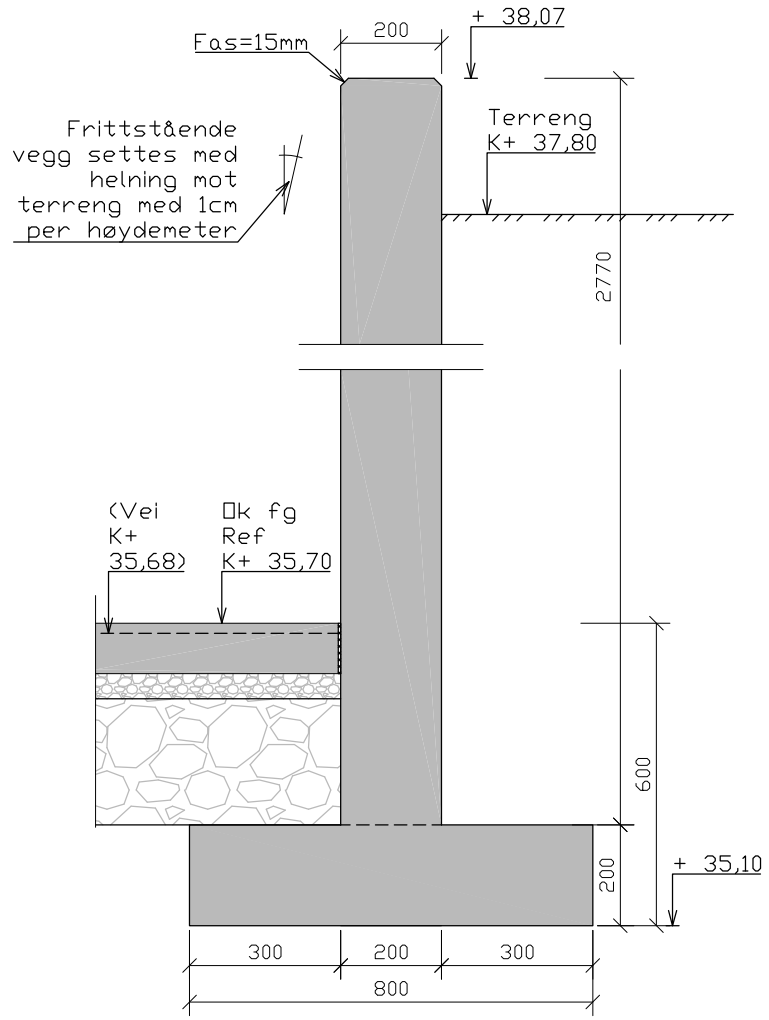

Detalj 102
M 1:15

Alle fundamenter settes på minimum 300mm frostfri og drenert fundamentgrøfter.

GENERELLE BESTEMMELSER:

1. Betongkonstruksjoner generelt:
- Betongkvalitet: B30
- Bestandighetsklasse: M60
- Eksponeringsklasse: XC2 Fundamenter, XC3 vegger.
- Armering: B500NC
- Nominell overdekning:
45 mm til monteringsstenger i fundamenter, 30mm i vegger
50 mm til konstruktiv armering i fundamenter, 35mm i vegger

- Tillatt avvik:
+/- 5 mm for monteringsstenger
+/- 10 mm for konstruktiv armering.
-Forankring/ omskjøt: 50xø

2. Betongkonstruksjoner, gulv på grunn:
- Betongkvalitet: B30
- Bestandighetsklasse: M60
- Eksponeringsklasse: XC3
- Armering: B500NA, Nett K189
- Nominell overdekning:
45 mm til monteringsstenger
50 mm til konstruktiv armering

- Tillatt avvik:
+/- 5 mm for monteringsstenger
+/- 10 mm for konstruktiv armering.
-Forankring/ omskjøt: 50xø

3. Stålkonstruksjoner:
- Innstøpte deler: Klør av kamstål, B500NC, Plater S275 kvalitet.
- Konstruktive søyler og bjelker: S355 kvalitet

Rev.	Revideringen gjelder	Tegn.	Kontr.	Sign.	Dato
0	Arbeidstegning	AG	NO		11.03.15

VEST BETONG AS
FORSKALING OG GULVSTØP

ALEXSANDER LØHRE
GLIMMERVEIEN 8

FUNDAMENTPLAN OG VEGGER I GARASJE

Mål: 1:75/ 15 (A3)
Dato: 09.03.2015
Tegn: AG
Kontroll: NO
Tegn. nr.: 3402 / 03
Rev.: 0

RÅDGIVENDE INGENIØRER I BYGGETEKNIKK
BOYE OG WAAGE & CO AS
SVERDRUPSGT. 23, 4007 STAVANGER
TEL.: 51 84 20 90 FAX.: 51 84 20 91 E-POST: post@boye-waage.no

Z:\Kontor 05\Vestbetong\Glimmerveien 8\RIB Glimmerveien 8.dwg, 1:1.5