frisk
luft
inne
året
rundt

radonlab.no
Postboks 24 Blindern
0313 Oslo, tlf. 21 96 03 50

Hvorfor ventilasjon?

Hodepine, lite energi og slapphet kan komme som en direkte konsekvens av for lite frisk luft i ditt hjem. Når man setter vinduet på fullt gap, har man 100% energitap ved lav utetemperatur. Med en Lossnay VL-100 i ditt hjem, kan du spare opptil 75% av denne energien med dens patenterte varmeveksler. Filteret som sitter på innedelen tar også vekk partikler fra luften, hvilket gjør ditt hjem lettere å holde rent.

Enkel installasjon:

Det unike med Lossnay VL-100 er at den ikke krever noen form for prosjektering og inngrep i ditt hjem. 2 hull i veggen, noen få skruer – og vips så er ditt innemiljø vesentlig forbedret. Og som en ekstra bonus kan du spare mange kroner i året på dine fyringskostnader.

Fakta:

Modell	Ventilasjonstype	Strøm	Viftehastigheter	Luftmengde M3	W forbruk	Lydnivå dB(a)
VI-100	Balansert	230V	Høy / Lav	105 / 65	26 / 23	39 / 29
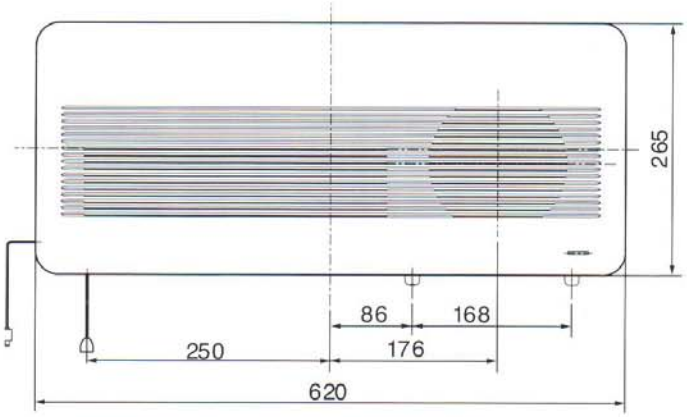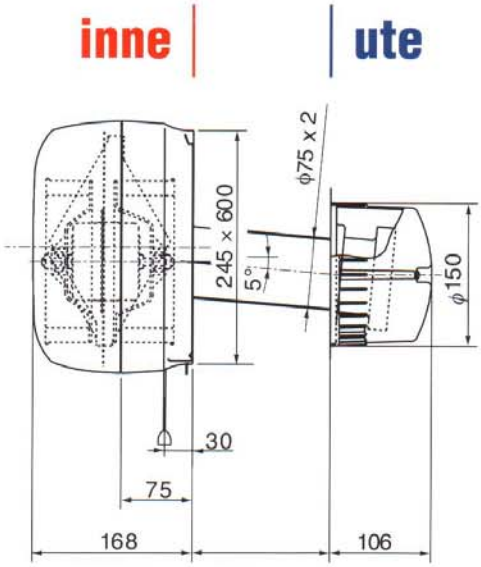
Mål og dimensjoner: