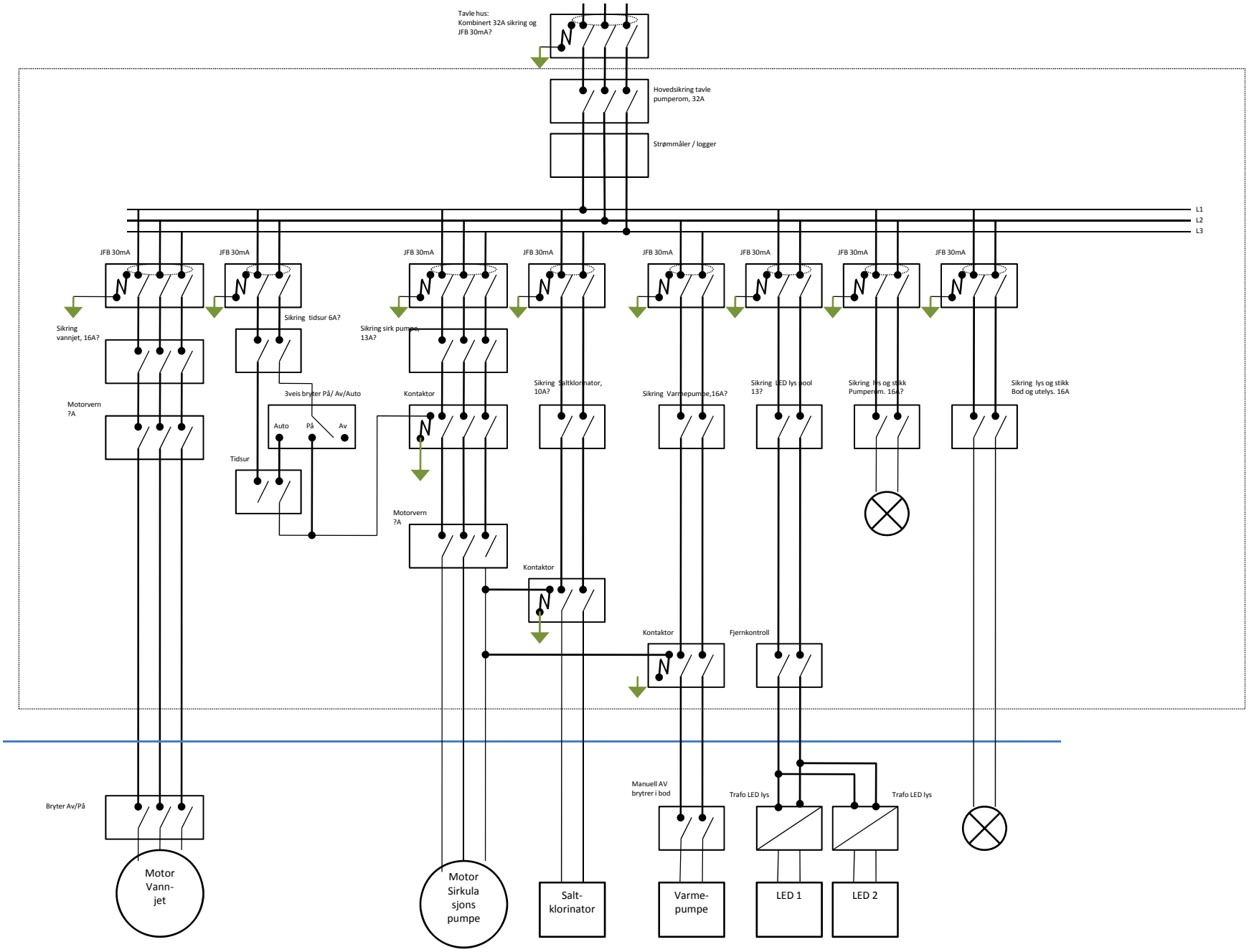
Tavle hus:
Kombinert 32A sikring og
JFB 30mA?
Hovedsikring tavle
pumperom, 32A
Strømmåler / logger
L1
L2
L3
JFB 30mA
JFB 30mA
JFB 30mA
JFB 30mA
JFB 30mA
JFB 30mA
JFB 30mA
JFB 30mA
Sikring
vannjet, 16A?
Sikring tidsur 6A?
Sikring sirk pumpe,
13A?
Sikring Saltklorinator,
10A?
Sikring Varmepumpe,16A?
Sikring LED lys bool
13?
Sikring lys og stikk
Pumperom. 16A?
Sikring lys og stikk
Bod og utelys. 16A
Motorvern
?A
3veis bryter På/ Av/Auto
Auto
På
Av
Kontaktor
Tidsur
Motorvern
?A
Kontaktor
Kontaktor
Fjernkontroll
Bryter Av/På
Manuell AV
brytrer i bod
Trafo LED lys
Trafo LED lys
Motor
Vann-
jet
Motor
Sirkula
sjons
pumpe
Salt-
klorinator
Varme-
pumpe
LED 1
LED 2